产品介绍
Product Description

J系列精密伺服减速机从设计加工到品控检测都运用了当前最先进的技术工艺，回程间隙最低至5arcmin。有JR、JF、JK三个分支系列，数十种机型配置，近十个机座大小；扭矩最大至8000Nm；减速比从1.2至上万均可配置；应用领域极其广泛。伺服接口可以对接市面上绝大多数的伺服电机，应用十分方便。

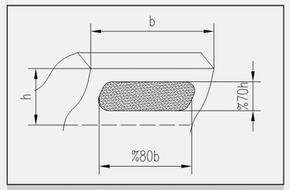

精密磨齿等先进加工工艺保证高的传动精度和传动质量

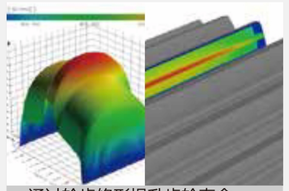
通过轮齿修形提升齿轮寿命以及传动质量

■ 模块化多样化的机型配置

■ 高度适配的输入接口配置

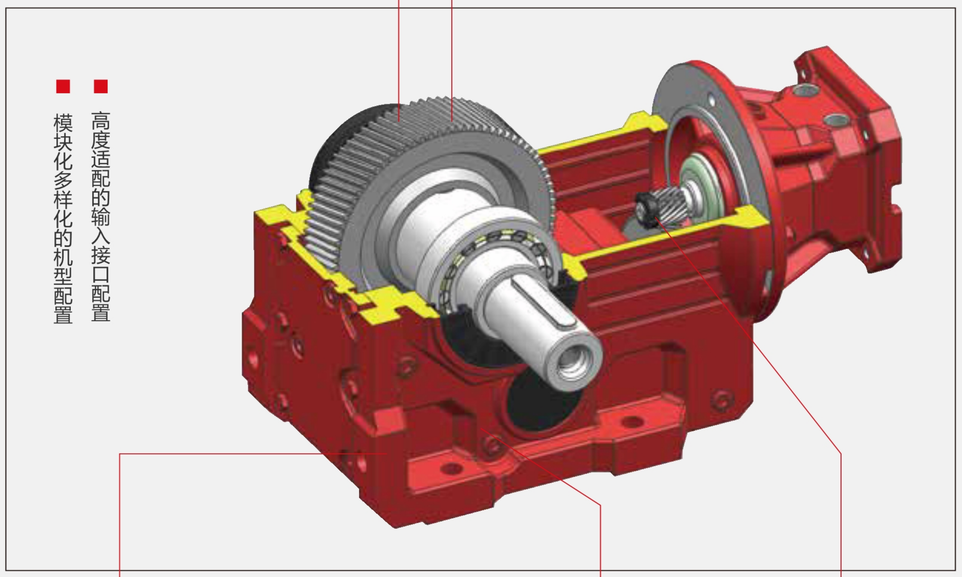

有限元分析配置最优化结构

覆膜砂铸造保证高品质外形

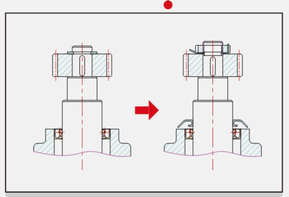
更合理的传动结构改进

输入配置
Input Configuration

■ **ZH**：侧固锁紧硬连接输入模块
——结构紧凑、对接方便

■ **ZT**：弹性联轴器抱紧的输入模块
——更适合大冲击载荷应用

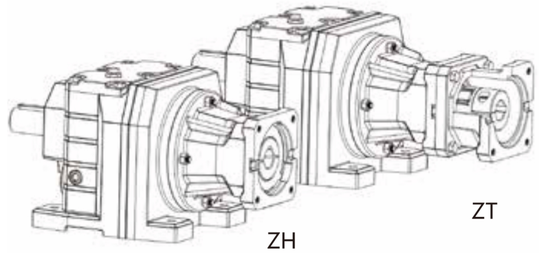

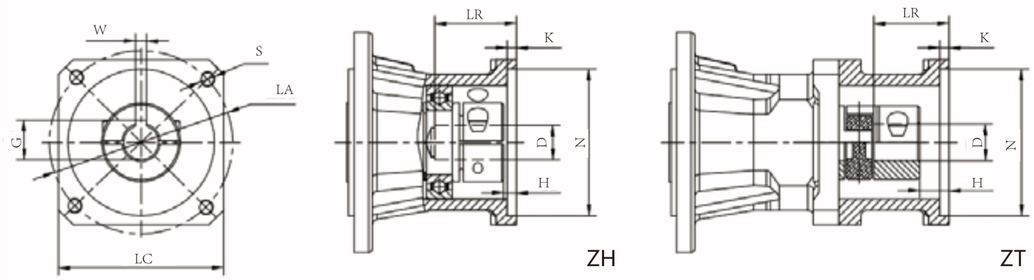

型号	LC	LA	S	N	K	D	LR	H≥	W	G
ZH/ZT60	60	70	M5	50	4	14	37	5	5	16.3
ZH/ZT80	80	90	M6	70	5	19	40	7	6	21.8
ZH/ZT90	90	100	M6	80	5	19	40	7	6	21.8
ZH/ZT100-1	100	115	M8	95	6	22	48	10	6	24.8
ZH/ZT100-2	100	115	M8	95	6	22	48	10	8	25.3
ZH/ZT100-3	100	115	M8	95	6	24	48	10	8	27.3
ZH/ZT130-1	130	145	M8	110	8	22	64	10	6	24.8
ZH/ZT130-2	130	145	M8	110	8	24	64	10	8	25.3
ZH/ZT130-3	130	145	M8	110	8	24	64	10	8	27.3
ZH/ZT150-1	150	165	M10	130	10	28	64	12	8	31.3
ZH/ZT150-2	150	165	M10	130	10	32	64	12	10	35.3
ZH/ZT180-1	180	200	M12	114.3	10	35	83	12	10	38.3
ZH/ZT180-2	180	200	M12	114.3	10	42	117	12	12	45.3
ZH/ZT200-1	200	215	M12	180	12	38	83	15	10	41.3
ZH/ZT200-2	200	215	M12	180	12	42	83	15	12	45.3
ZH/ZT220-1	220	235	M12	200	12	42	83	15	12	45.3
ZH/ZT220-2	220	235	M12	200	12	55	122	15	16	59.3
ZH/ZT250-1	250	265	M12	230	12	48	117	15	14	51.8
ZH/ZT250-2	250	265	M12	230	12	55	122	15	16	59.3

选型中遇到表格中没有的尺寸，请咨询我司。

JR系列
精密伺服减速机

稳重的外形
小减速比传动配置
更细致的扭矩配置

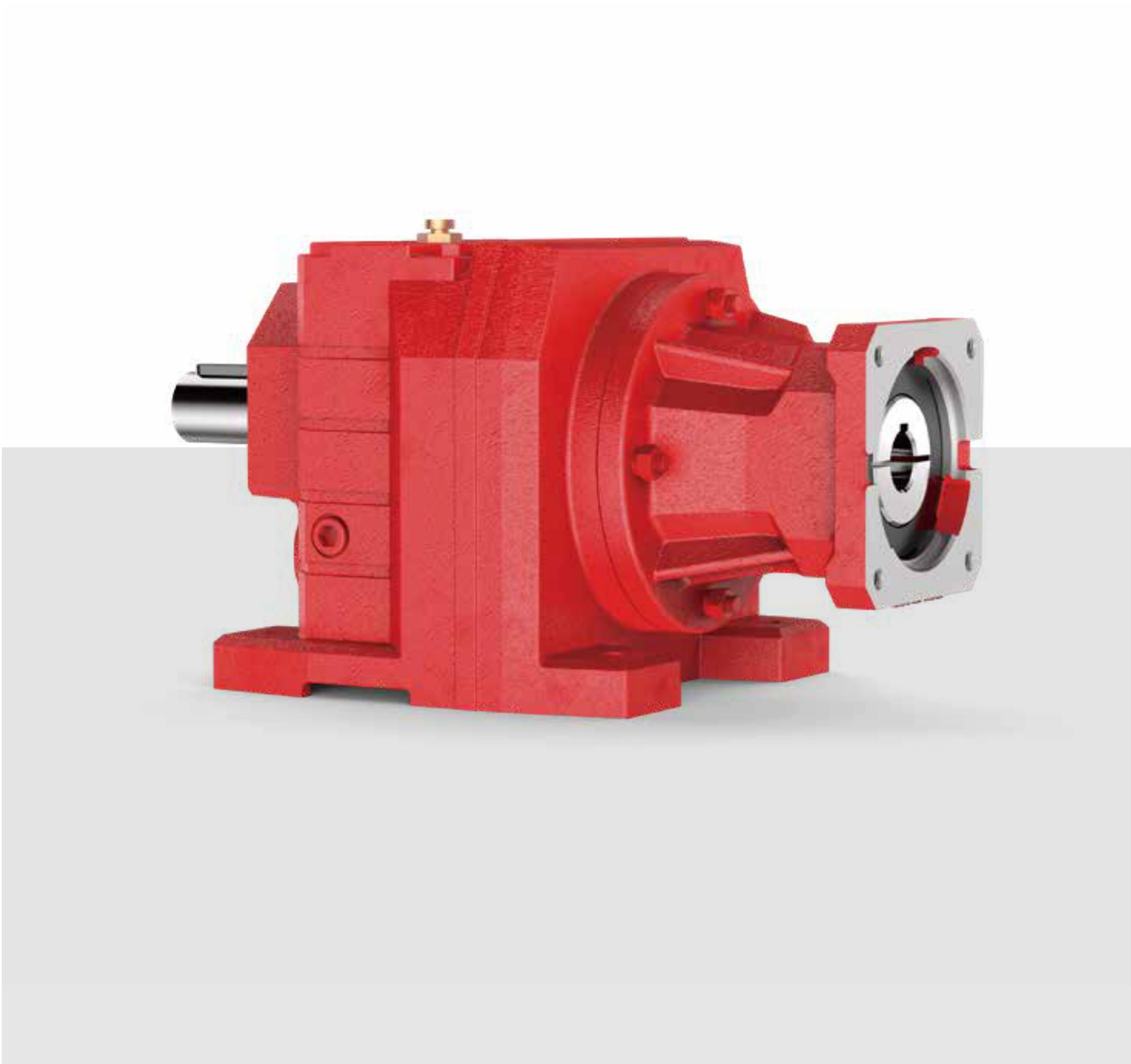

型号释意
Model Specification

JR | B | 06 | 10 | ZH130 | P0 | M1

系列代号
JR

安装配置
B：底脚安装
F：B5法兰安装

机座号大小
X1、X2、X3...
02、03、04...

减速比
1.2、2、4...

输入配置
ZH：侧固锁紧连接
ZT：弹性联轴器连接

法兰配置
P0：无法兰
P1：法兰I
P2：法兰II
P3：法兰III

安装方位

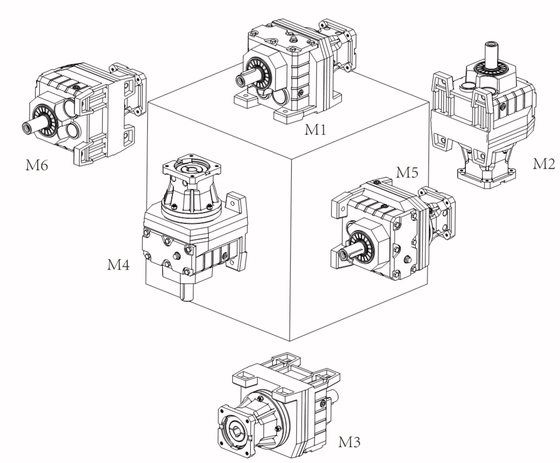

系列特色

- 稳重的外形
- 小减速比传动配置
- 更细致的扭矩配置

机型解读
Product Version Explanation

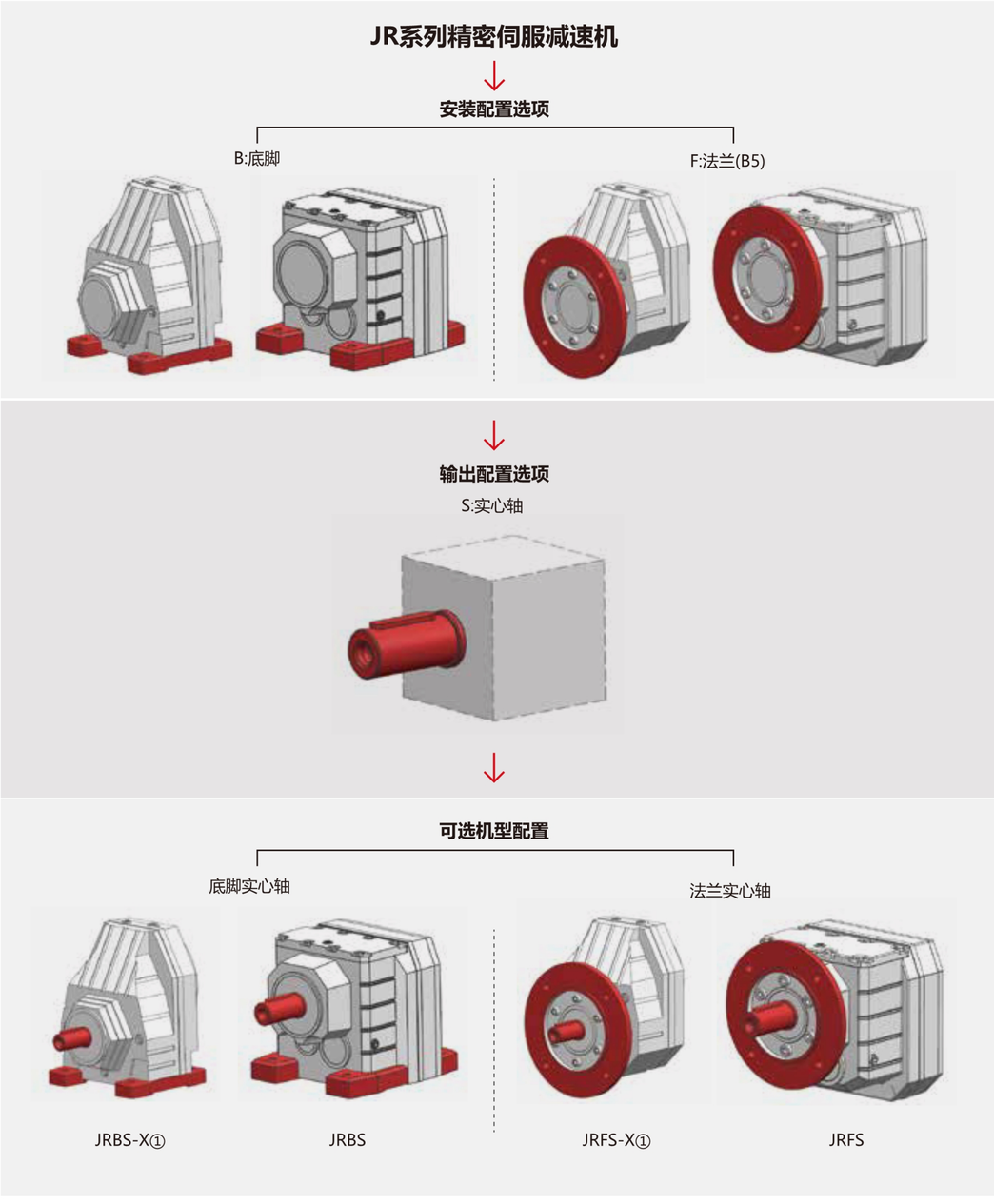

注：①-X代表JR系列单级传动减速机

尺寸参数
Size Parameter

JRBS-X

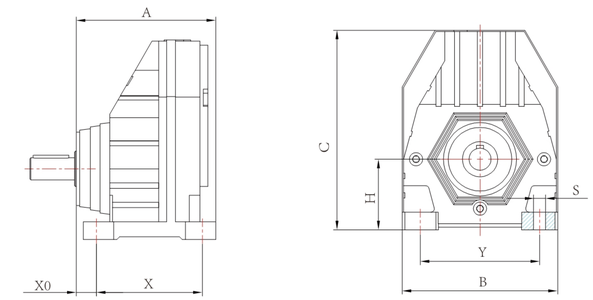

JRBS

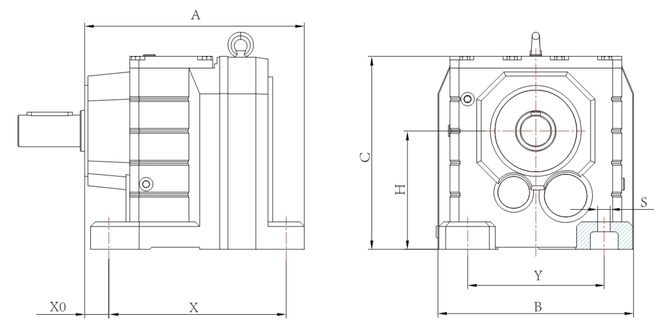

基本参数表

机座号		X1	X2	X3	X4	X5	X6	01	02	03	04	05	06	07	08	09	10
外形尺寸	A	137	158	193	211	250	270	137	164	167	207	210	242	257	321	374	444
	B	162	176	210	272	328	370	138	152	161	178	202	215	235	297	348	409
	C	202	226	270	332	393	459	138	149	151	187	187	212	228	295	368	408
	H	63	80	90	100	112	140	75	90	90	115	115	130	140	180	225	250
底脚尺寸	X	110	120	150	160	185	210	110	130	130	165	165	195	205	260	310	370
	Y	125	135	170	215	250	310	110	110	110	135	135	150	170	215	250	290
	X0	13.5	23	23.5	28	37	29	16	23	22	27	27	26.5	32	36	36	40
	S(Φ)	11	13.5	17.5	17.5	22	22	9	9	9	13.5	13.5	14	17.5	17.5	22	26
输出轴轴径		20	25	30	40	50	60	20	25	25	30	35	35	40	50	60	70
输出法兰外径	法兰Ⅰ	140	160	200	250	300	350	120	120	120	140	160	200	250	300	350	350
	法兰Ⅱ	160	200	250	300	350	450	140	140	160	160	200	250	300	350	450	450
	法兰Ⅲ	200	250	-	-	-	-	160	160	200	200	250	-	-	-	-	-
许用扭矩Nm		70	140	220	410	600	830	85	130	200	300	450	600	820	1550	3000	4300
减速比	1.2至120																
回程侧隙arcmin	低至5 （具体侧隙数值随着机座号和速比而变化，详情请咨询我司）																

注：许用扭矩为输入转速1500rpm时的参数

JF系列
精密伺服减速机

更适合狭窄的安装空间
极其丰富的机型配置

型号释意
Model Specification

JF | B | S | 06 | 10 | ZH130 | ZA | M1

系列代号
JF

安装配置
B：底脚安装
F：B5法兰安装
Z：B14法兰安装
T：防转臂安装

输出配置
S: 实心轴
A: 平键空心轴
V: 花键空心轴
H: 锁紧空心轴

机座号大小
02、03、04...

减速比
4、6、8...

输入配置
ZH：侧固锁紧连接
ZT：弹性联轴器连接

出轴方向

ZA：轴A向

ZB：轴B向

ZS：双向出轴

安装方位

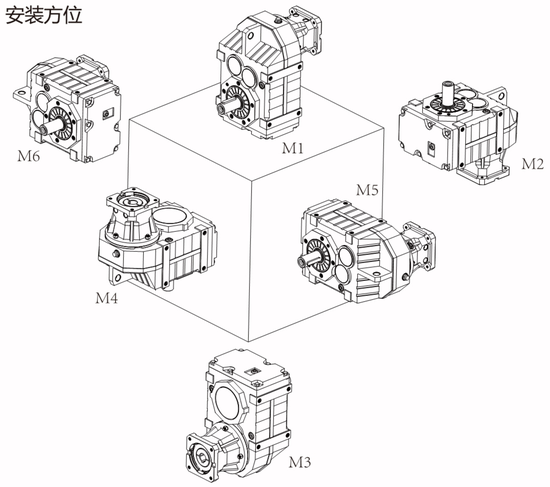

系列特色

- 更适合狭窄的安装空间
- 极其丰富的机型配置

机型解读
Product Version Explanation

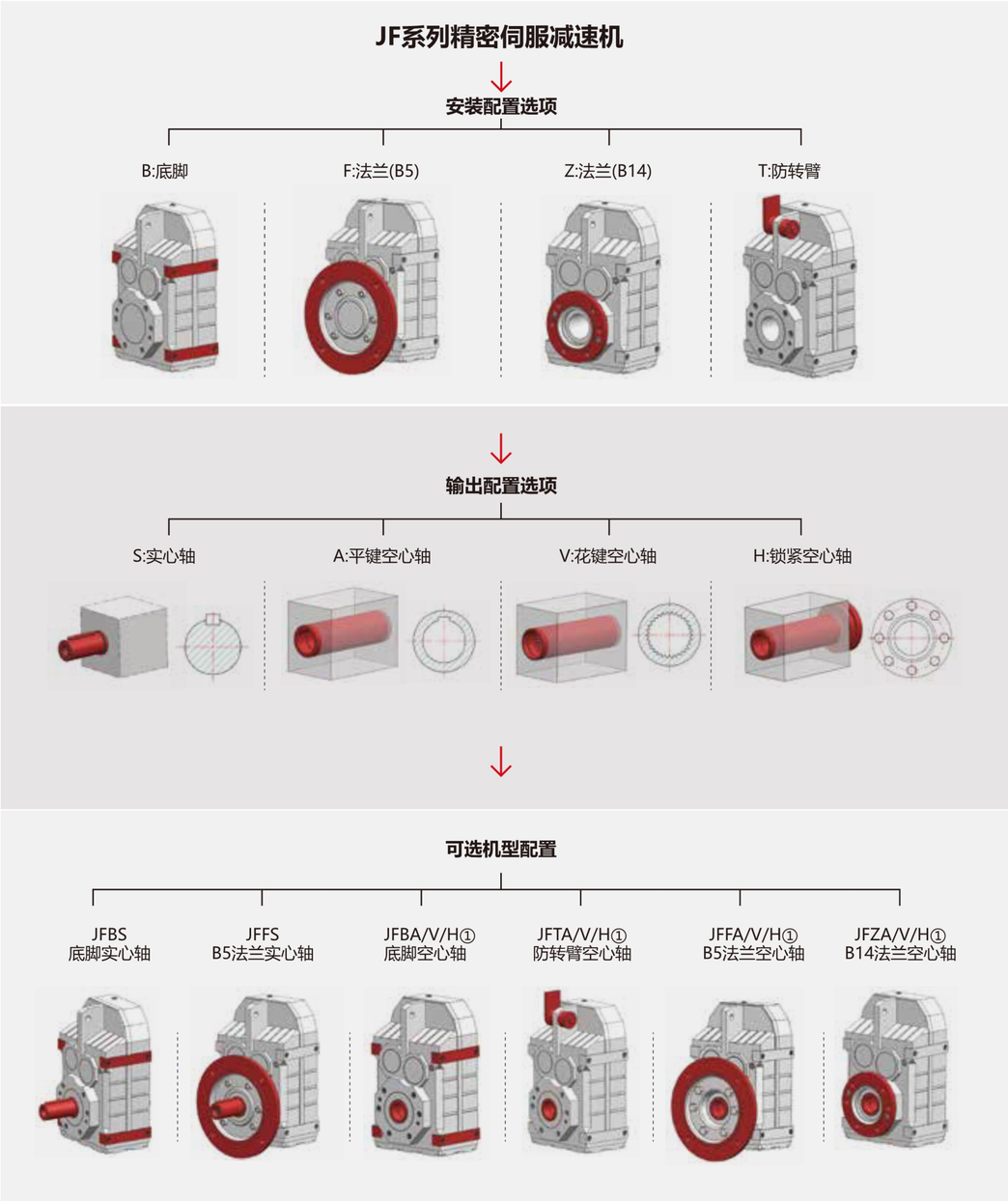

注：①空心轴分为3种类型：A代表平键空心轴；V代表花键空心轴；H代表锁紧空心轴
例如，JFBA代表JF系列底脚安装平键空心轴减速机；JFBV代表JF系列底脚安装花键空心轴减速机

尺寸参数
Size Parameter

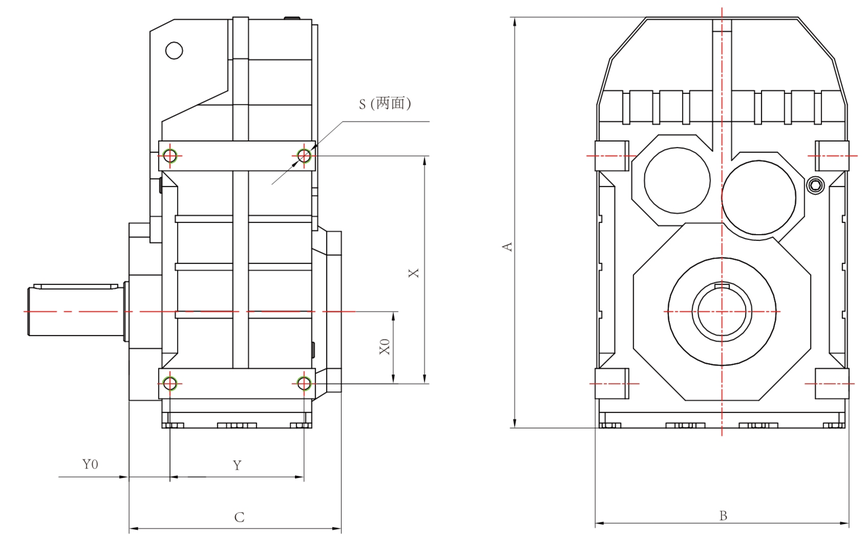

基本参数表

机座号		02	03	04	05	06	07	08	09	10
外形尺寸	A	226	248	269	315	343	431	531	622	717
	B	150	165	180	200	212	270	336	400	450
	C	100	118	147	164	177	205	236	317	346.5
底脚尺寸	X	100	115	145	170	190	240	310	350	400
	Y	65	77	93	102	112	140	165	205	220
	X0	31	31	43	55	60	70	100	120	125
	Y0	15.5	20	28	30.5	34	32.5	39	44.5	69
	S	M8	M8	M10	M12	M12	M16	M16	M20	M24
输出轴轴径	S实心轴	25	25	30	35	40	50	60	70	90
	A空心轴	25	30	35	40	40	50	60	70	90
	V花键轴	dB25	dB30	dB35	dB35	dB45	dB50	dB65	dB70	dB85
	H锁紧轴	25	30	35	40	40	50	65	75	95
输出法兰外径	F法兰B5	160	160	200	250	250	300	350	450	450
	Z法兰B14	105	110	120	155	155	170	215	260	304
许用扭矩Nm		130	200	400	600	820	1500	3000	4300	8000
减速比		4至160								
回程侧隙arcmin		低至5（具体侧隙数值随着机座号和速比而变化，详情请咨询我司）								

注：许用扭矩为输入转速1500rpm时的参数

JK系列
精密伺服减速机

直交轴形式
精密弧齿轮传动
极其丰富的机型配置

型号释意
Model Specification

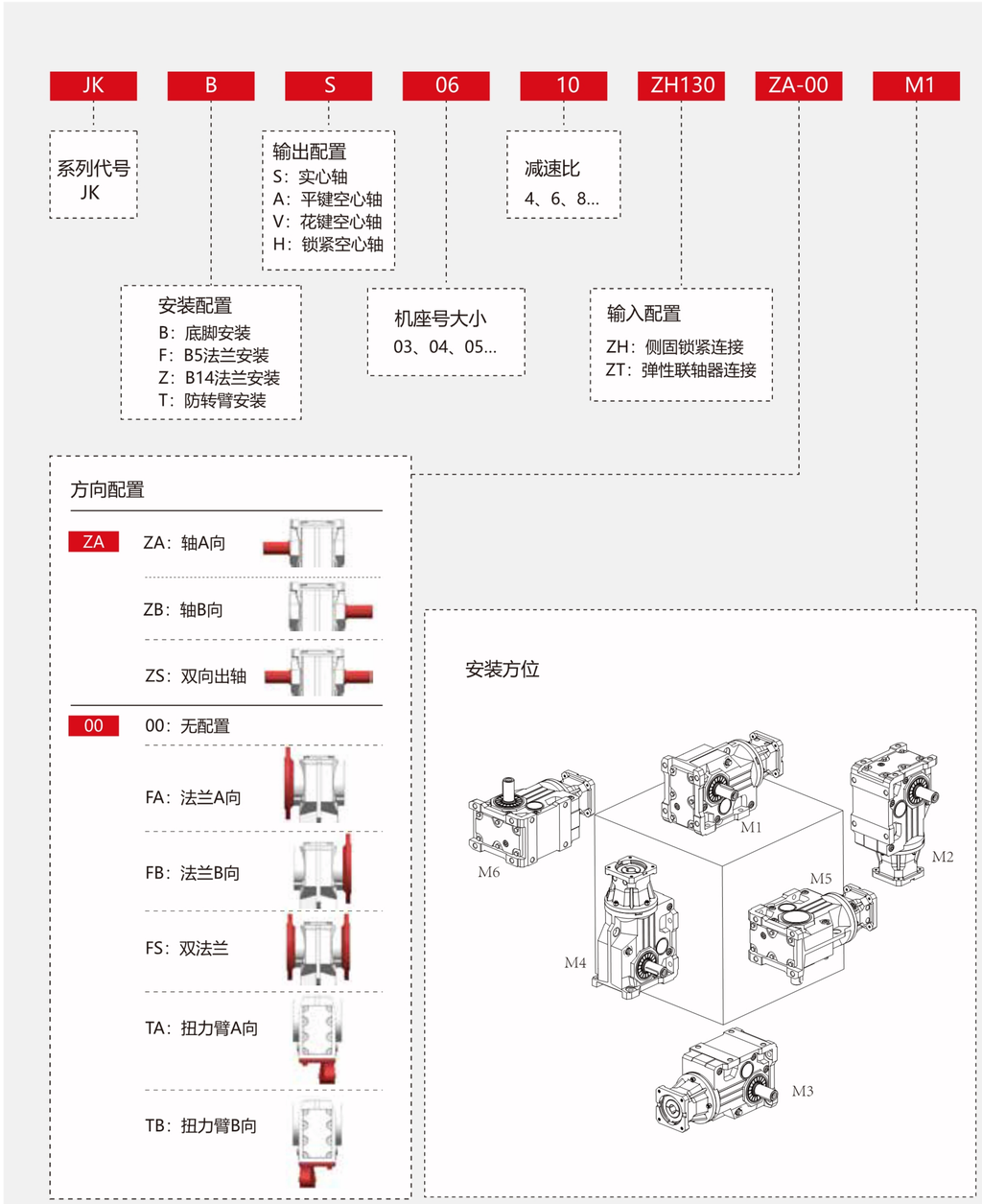

系列特色 ■ 直交轴形式 ■ 精密弧齿轮传动 ■ 极其丰富的机型配置

机型解读
Product Version Explanation

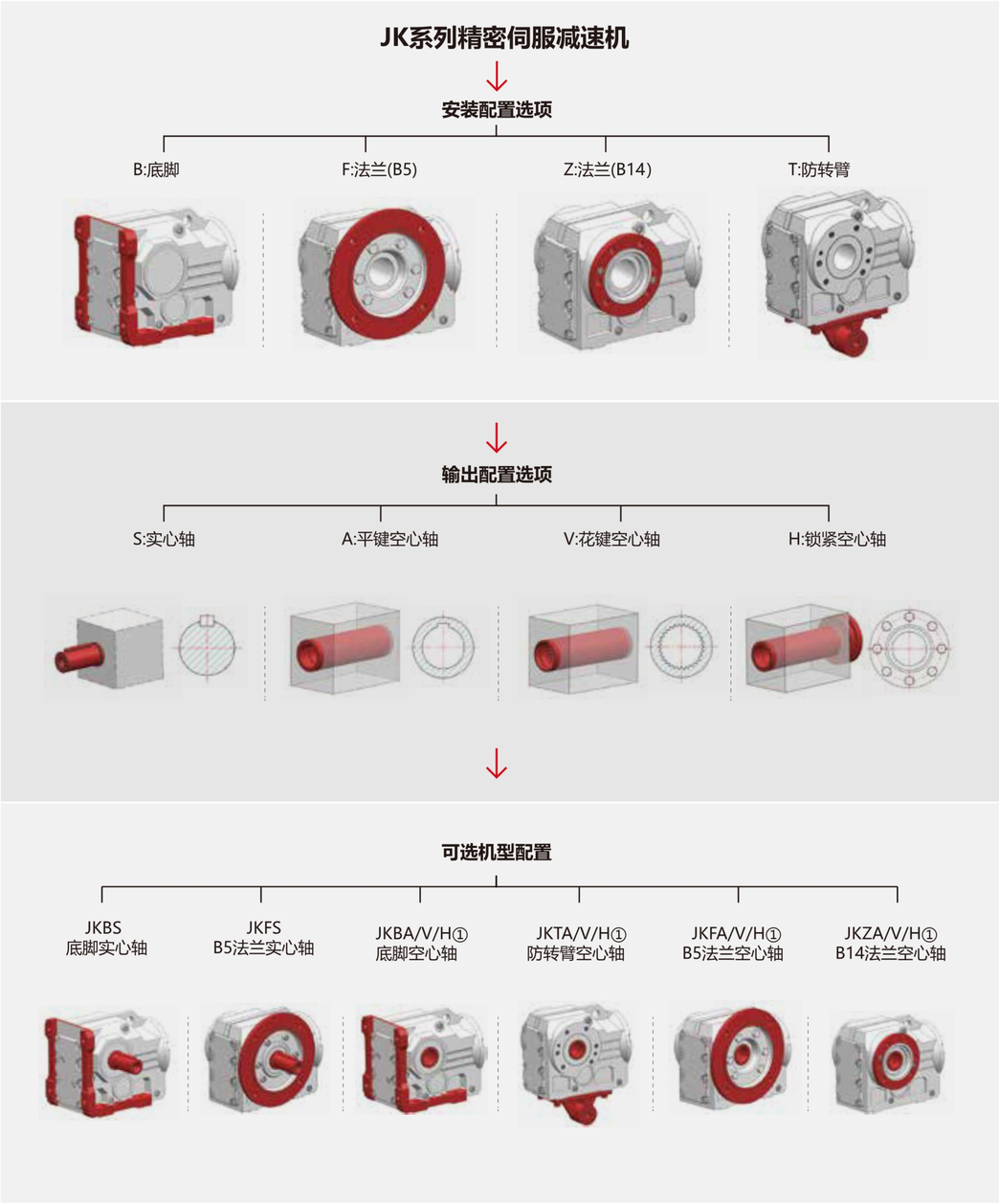

注：①空心轴分为3种类型：A代表平键空心轴；V代表花键空心轴；H代表锁紧空心轴
例如，JKBA代表JK系列底脚安装平键空心轴减速机；JKBV代表JK系列底脚安装花键空心轴减速机

尺寸参数
Size Parameter

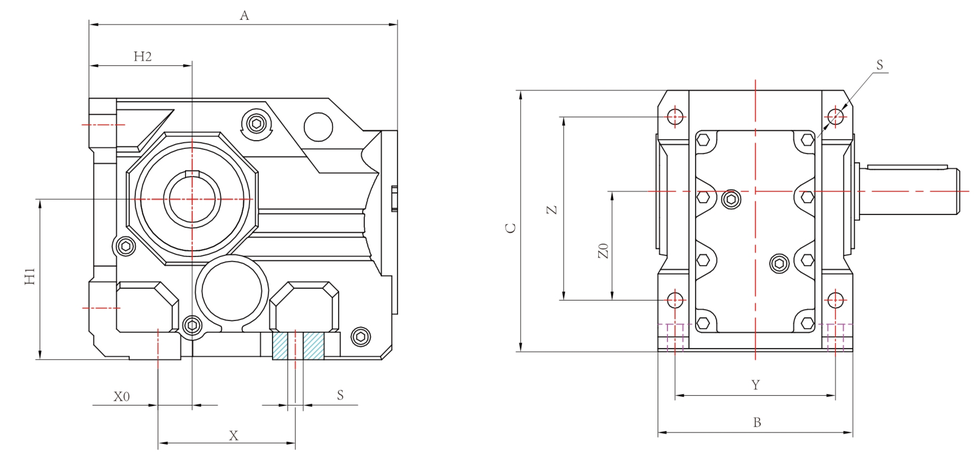

基本参数表

机座号		03	04	05	06	07	08	09	10
外形尺寸	A	202	237	253	269	314	389	437	541
	B	120	145	157	170	200	230	290	340
	C	165	185	217	228	288	340	417	503
	H1	100	112	132	140	180	212	265	315
	H2	63	71	80	90	112	132	160	200
底脚尺寸	X	110	130	130	120	150	180	240	280
	Y	100	120	130	140	165	180	240	270
	Z	115	130	150	160	200	233	295	360
	X0	28	35	30	30	40	55	75	95
	Z0	68	75	87	95	125	142	185	220
	S(Φ)	11	11	13.5	13.5	17.5	22	26	33
输出轴轴径	S实心轴	25	30	35	40	50	60	70	90
	A空心轴	30	35	40	40	50	60	70	90
	V花键轴	dB30	dB35	dB35	dB45	dB50	dB65	dB70	dB85
	H锁紧轴	30	35	40	40	50	65	75	95
输出法兰外径	F法兰B5	160	200	250	250	300	350	450	450
	Z法兰B14	110	120	155	155	170	215	260	304
许用扭矩Nm		200	400	600	820	1550	2700	4300	8000
减速比		4至120							
回程侧隙arcmin		低至5（具体侧隙数值随着机座号和速比而变化，详情请咨询我司）							

注：许用扭矩为输入转速1500rpm时的参数

尺寸标准
Size Standard

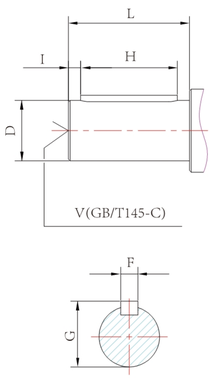

轴径	实心轴详细尺寸(S) 尺寸						
	D	L	F	G	H	I	V
20	20	40	6	22.5	32	4	M6×17
25	25	50	8	28	40	5	M10×28
30	30	60	8	33	50	3.5	M10×28
35	35	70	10	38	56	7	M12×35
40	40	80	12	43	70	5	M16×40
50	50	100	14	53.5	80	10	M16×40
60	60	120	18	64	110	5	M20×55
70	70	140	20	74.5	125	7.5	M20×55
90	90	170	25	95	160	5	M24×60

注：尺寸公差标准：D≤50—ISO k6；D > 50—ISO m6

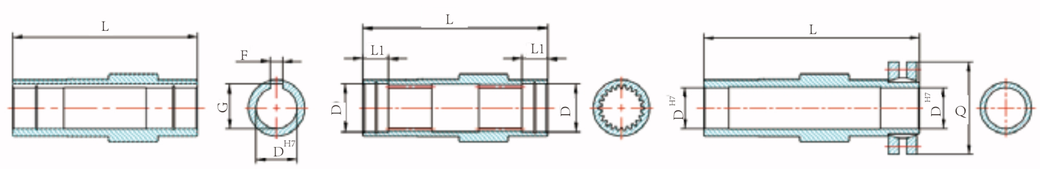

A:平键空心轴　　V:花键空心轴　　H:锁紧空心轴

空心轴详细尺寸

平键空心轴尺寸(A)					花键空心轴尺寸(V)					锁紧空心轴尺寸(H)			
轴径	D	L	F	G	轴径	D	L	L1	参数	轴径	D	L	Q
25	25	104	8	28.3	dB25	32	107	17	m1.25*Z18-9H	25	25	130	60
30	30	120	8	33.3	dB30	37	120	18	m1.25*Z22-9H	30	30	146	72
35	35	150	10	38.3	dB35②	37	150/166	18	m2*Z16-9H	35	35	180	80
40①	40	166/180	12	43.3	dB45	47	180	25	m2*Z21-9H	40③	40	198/210	90
50	50	210	14	53.8	dB50	55	210	23	m2*Z24-9H	50	50	241	110
60	60	240	18	64.4	dB65	72	240	25	m2*Z31-9H	65	65	281	138
70	70	300	20	74.9	dB70	72	300	25	m2*Z34-9H	75	75	345	155
90	90	350	25	95.4	dB85	90	350	26	m3*Z27-9H	95	95	405	215

注：①JF..A05和JK..A05为166；JF..A06和JK..A06为180
②JF..V04和JK..V04为150；JF..V06和JK..V06为166
③JF..H05和JK..H05为198；JF..H06和JK..H06为210
V类花键空心轴的花键尺寸参考标准：DIN5480 压力角30°

尺寸标准
Size Standard

F法兰（B5）

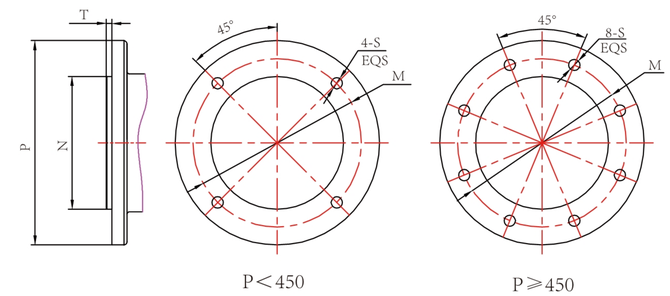

Z法兰（B14）

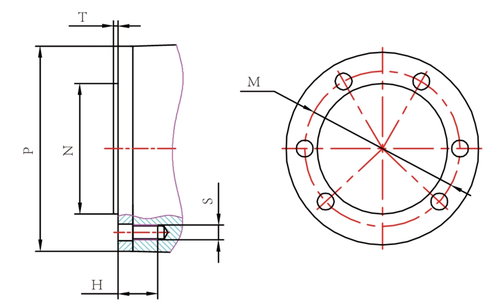

法兰详细尺寸

F法兰尺寸(B5)						Z法兰尺寸(B14)						
外径	P	N	T	M	S	外径	P	N	T	M	S	H
120	120	80	3	100	Φ6.6	105	105	74	3	86	4-M8	16
140	140	95	3	115	Φ8.5	110	110	80	3	94	5-M8	23.5
160	160	110	3.5	130	Φ9	120	120	80	3	102	8-M8	26
200	200	130	3.5	165	Φ11	155	155	105	3.5	125	8-M12	32
250	250	180	4	215	Φ13.5	170	170	125	3.5	142	8-M12	34
300	300	230	4	265	Φ13.5	215	215	155	4	178	6-M16	41
350	350	250	5	300	Φ17.5	260	260	180	4	220	8-M16	44
450	450	350	5	400	Φ17.5	304	304	210	4	260	8-M20	54

注：尺寸公差标准：N≤230 — ISO j6；N > 230 — ISO k6

Z法兰孔位分布

Hole Position Of Flange

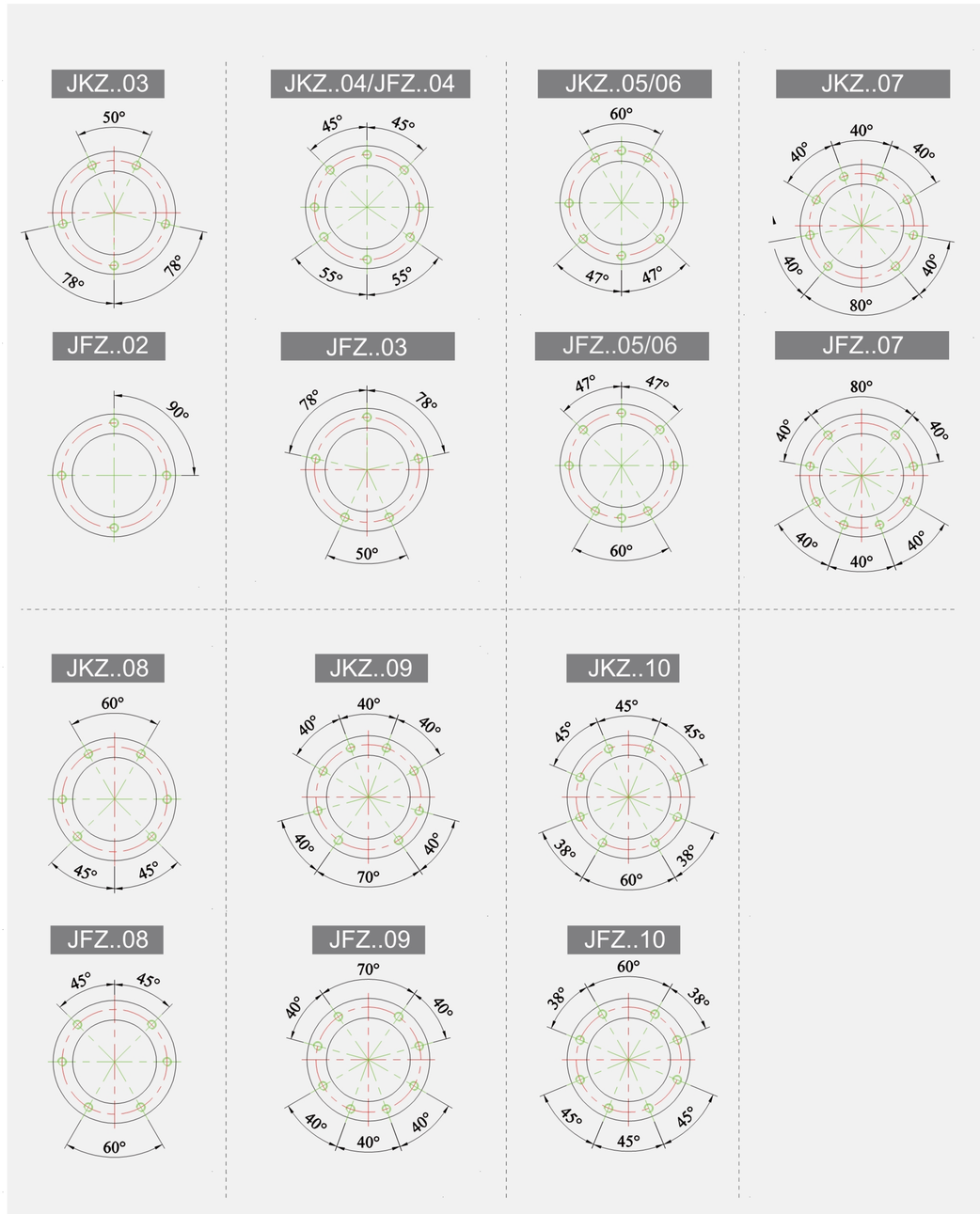

选型

Selection

简易选型流程

1 负载参数计算 —— M2 i K

↓

2 减速机参数计算 —— Me ≥M2*K / i和c满足要求

↓

3 减速机选择 —— JR/JF/JK 02/03/04...

↓

4 伺服接口选择 —— ZH/ZT 60/80/90...

↓

5 数模尺寸核对 —— 确定型号后联系我司核对数模尺寸

↓

6 商务流程对接

- M2：驱动负载所需扭矩
- Me：减速机的许用扭矩
- K：使用系数
- i：减速比
- c：回程侧隙

使用系数的选择：K=K0*K1*K2

基础系数K0					
载荷类型	工作时长（小时/天）				
	≤2	> 2 ~ 8	> 8 ~ 12	> 12 ~ 16	> 16
均匀无冲击	0.9	1	1.2	1.5	1.8
中等冲击	1	1.2	1.5	1.8	2
重冲击	1.5	1.8	2	2.3	2.5

温度系数K1				
环境温度(℃)	≤25 ~ 30	30 ~ 40	40 ~ 50	50 ~ 60
	≥0 ~ -5	-5 ~ -15	-15 ~ -25	-25 ~ -40
温度系数	1 ~ 1.1	1.1 ~ 1.2	1.2 ~ 1.4	1.4 ~ 1.8

启停系数K2					
启停频率(次/小时)	≤12 ~ 100	100 ~ 300	300 ~ 600	600 ~ 1200	> 1200
启停系数	1 ~ 1.2	1.2 ~ 1.4	1.4 ~ 1.6	1.6 ~ 1.8	2

如需选型帮助请咨询我司